Dimensionieren 2

Prof. Dr. K. Wegener

Name	
Vorname	
Legi-Nr.	

Uebung 2: Doppel-T-Träger

Voraussetzungen

- elementare Belastungsfälle
- Schweissverbindung

Problemstellung

Wie gross ist die Sicherheit S_F gegen Fliessen bei der folgenden, stirnseitigen Schweissverbindung eines Doppel-T-Trägers?

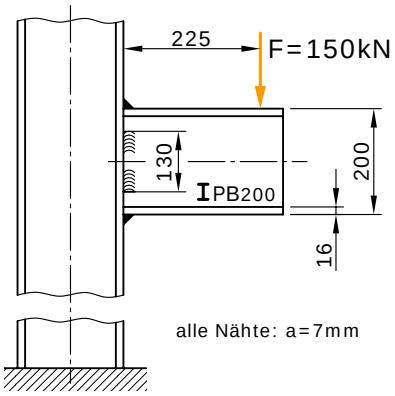

Abb. 1.1 Seitenaufriss Schweissverbindung (B808swsZ)

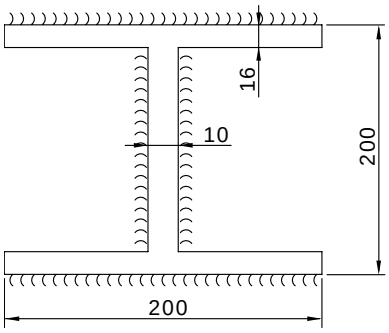

Abb. 1.2 Profil des T-Trägers (B813swsZ)

Material:

- S235JRG2 (St 37-2)
- mit $\sigma_F = 235\,N/mm^2$